SHTOK.

Арт.

06220
06222
06224

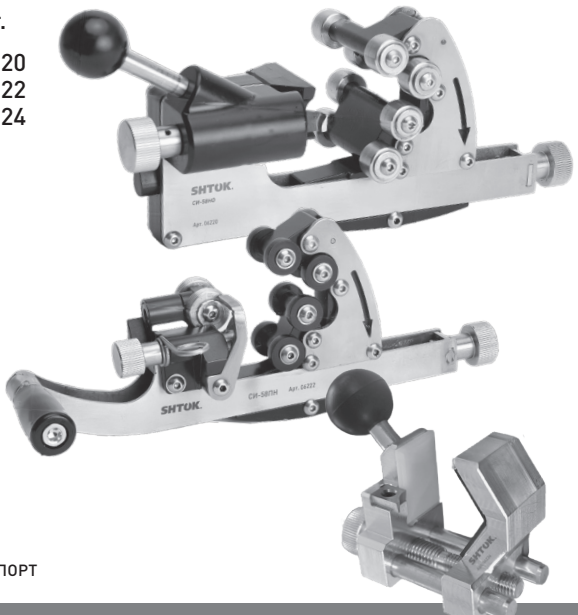

ПАСПОРТ

СИ-58НО, СИ-58ПН, СФ-40

СЪЕМНИК КАБЕЛЬНОЙ ИЗОЛЯЦИИ ИЗ СШИТОГО ПОЛИЭТИЛЕНА

ВНИМАНИЕ! Продукция постоянно совершенствуется, поэтому актуальное изделие может отличаться от описанного в настоящем руководстве.

1. ОСНОВНЫЕ ПАРАМЕТРЫ И ТЕХНИЧЕСКИЕ ДАННЫЕ

1.1 Съемник кабельной изоляции из сшитого полиэтилена SHTOK. (далее съемник) предназначен для снятия изоляции с силовых кабелей с изоляцией из сшитого полиэтилена.
1.2 Съемник кабельной изоляции из сшитого полиэтилена SHTOK. соответствует требованиям технического регламента Таможенного союза ТР ТС 010/2011 и ГОСТ IEC 60900-2019.
1.3 Съемник кабельной изоляции из сшитого полиэтилена SHTOK. предназначен для снятия оболочки, изоляции и полупроводящего слоя с кабеля с изоляцией из сшитого полиэтилена, соответствующих требованиям ГОСТ 31947-2012.
1.4 Структура условного обозначения съемника:

Съемник изоляции СИ-Х1Х2, SHTOK.
Устройство для снятия фаски СФ-Х1, SHTOK.

СИ/СФ	– Съемник изоляции/Съемник фаски
Х1	– Номинальный диаметр кабеля, с которого снимается изоляция, мм: - 40; - 58;
Х2	- Сокращённые наименования слоёв кабеля, для которых предназначен съёмник: - «НО» - наружная оболочка - «ПН» - полупроводящий неотделяемый

Пример – Съемник изоляции СИ-58НО,SHTOK.

– Устройство для снятия фаски СФ-40, SHTOK

1.5 Основные элементы и устройство СИ-58НО

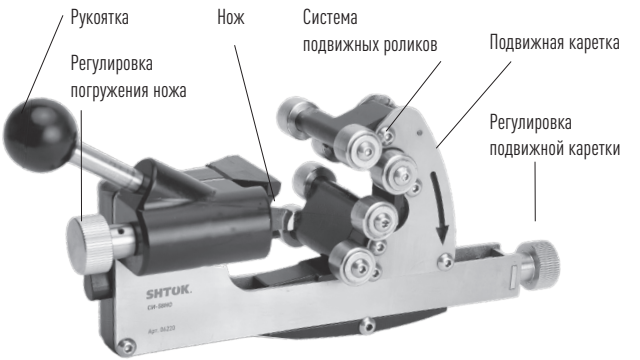

1.6 Основные элементы и устройство СИ-58ПН

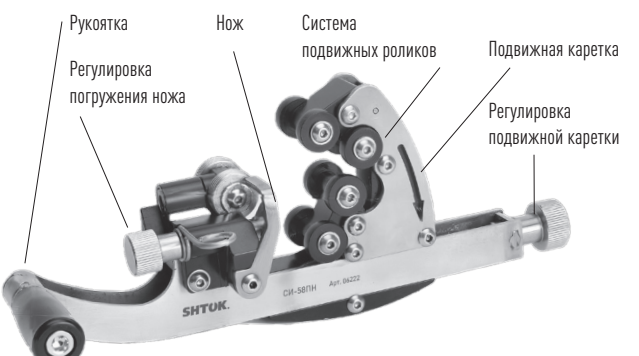

1.7 Основные элементы и устройство СФ-40

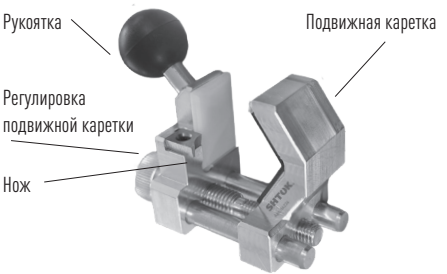

2. КОМПЛЕКТ ПОСТАВКИ

2.1 Комплектность устройства для снятия изоляции указана в таблице 1.

Наименование	Кол-во инструмента, шт.	Кол-во паспортов, шт	Кол-тво пласт. кейсов, шт
Съемник изоляции СИ-58НО, SHTOK.	1	1	1
Съемник изоляции СИ-58ПН, SHTOK.	1	1	1
Устройство для снятия фаски СФ-40, SHTOK.	1	1	-

3. СОДЕРЖАНИЕ ЦВЕТНЫХ И ДРАГОЦЕННЫХ МЕТАЛЛОВ

3.1 Съемник не содержит цветные и драгоценные металлы.

4. ПРАВИЛА ЭКСПЛУАТАЦИИ И ПОДГОТОВКА К РАБОТЕ

4.1 Измерить необходимую длину зачистки.
4.2 Расположить провод (кабель) между лезвиями съемника на измеренной длине.
4.3 Зажав рукоятки съемника произвести несколько полных оборотов вокруг оси провода (кабеля).
4.4 После работы удалите остатки материала, грязи и влаги, тщательно протрите инструмент ветошью, при необходимости произведите дополнительную смазку.
4.5 Диапазоны сечений зачищаемых проводников указаны в таблице 2.
4.6 Температура эксплуатации изделия от минус 20 ºС до плюс 40 ºС.

ВНИМАНИЕ! В случае нахождения изделия при температурах, ниже минус 20 ºС, перед началом работы необходимо выдержать изделие 3 часа при температуре выше плюс 10 ºС.

Таблица 2. Диапазоны сечений зачищаемых проводников

Наименование инструмента	Диапазон номинального диаметра кабеля, мм
Съемник изоляции СИ-58НО, SHTOK.	15-58
Съемник изоляции СИ-58ПН, SHTOK.	16-58
Устройство для снятия фаски СФ-40, SHTOK.	10-40

5. ТРЕБОВАНИЯ И УСЛОВИЯ БЕЗОПАСНОЙ ЭКСПЛУАТАЦИИ

5.1 Эксплуатация съемника изоляции производится в соответствии с документами: «Правила технической эксплуатации электроустановок потребителей электрической энергии» утверждены приказом Минэнерго России от 12.08.2022 г. № 811; «Правила по охране труда при эксплуатации электроустановок» утверждены приказом Министерством труда и социальной защиты РФ от 15.12.2020 г. № 903н; «О безопасности машин и оборудования» утвержденные решением Комиссии Таможенного союза от 18.10.2011 N 823; «Паспорт» и осуществляться только квалифицированным персоналом в области электротехники.
5.2 Работы производятся только при снятом напряжении.
5.3 По окончании срока службы дополнительных действий по обеспечению безопасности не требуется.
5.4 По истечении срока службы или при выходе из строя изделие утилизировать.

6. ТРАНСПОРТИРОВАНИЕ И ХРАНЕНИЕ

6.1 Транспортирование съемников может осуществляться всеми видами транспорта при температуре от минус 25 до плюс 50 ºС и относительной влажности воздуха до 90 % при температуре плюс 25 ºС, обеспечивающим предохранение упакованных изделий от механических повреждений, загрязнения и попадания влаги.
6.2 Транспортирование съемников в части воздействия механических факторов

осуществляется по группе Ж ГОСТ 23216-78, в части воздействия климатических факторов – по группе 3 ГОСТ 15150-69.

6.3 Хранение съемников осуществляется по группе 3 воздействия климатических факторов согласно ГОСТ 15150-69 в упаковке изготовителя при температуре от минус 25 до плюс 50 ºС.

6.4 Съемники хранятся в упаковке предприятия изготовителя в закрытом сухом и чистом помещении при отсутствии в окружающей среде пыли, кислотных и других паров, отрицательно влияющих на материалы и упаковку.

6.5 При длительном хранении необходимо смазать инструмент антикоррозийной смазкой.

7. СВЕДЕНИЯ ОБ УТИЛИЗАЦИИ

7.1 Опасных для здоровья людей и окружающей среды веществ и материалов в конструкции съемников нет.

7.2 Утилизацию производить через организации по переработке лома черных металлов.

8. ГАРАНТИЙНЫЕ ОБЯЗАТЕЛЬСТВА

8.1 Изготовитель гарантирует соответствие характеристик съемников изоляции при соблюдении потребителем условий транспортирования, хранения, монтажа и эксплуатации.

8.2 Гарантийный срок эксплуатации 1 год со дня ввода в эксплуатацию, но не более 5 лет с момента изготовления, при условии соблюдения потребителем правил монтажа, эксплуатации, транспортирования и хранения.

8.3 Назначенный срок службы 10 лет.

8.4 Съемники изоляции SHTOK. неремонтопригодны.

ВНИМАНИЕ! Несоблюдение требований по эксплуатации, номинальных сечений и типов изделий снимает с Акционерное общество «Курский электроаппаратный завод» (АО «КЭАЗ») гарантийные обязательства.

9. СВЕДЕНИЯ ОБ ИЗГОТОВИТЕЛЕ

9.1 Страна-изготовитель: Китай, «EMD INDUSTRIAL CO (SHANGHAI), LTD». Room 605 Bldg B No 2419 Hu Nan Road, Pudong New Area, Shanghai China.

9.2 Организация, принимающая претензии от потребителей:
АО «КЭАЗ», Россия, 305044, Курская область, город Курск,
ул. 2-я Рабочая, д. 23, помещение В1, помещение 2/1
Телефон: +7 (4712) 39-99-11, e-mail: keaz@keaz.ru, https://keaz.ru

9.3 Сервис центр «Сервисный центр SHTOK.»
Россия, 115304, Московская область, город Москва, ул. Луганская д. 5, помещение 15.
Телефон: +7 (800) – 551-27-37
E-mail: service@shtok.ru
Сайт: https://shtok.ru/

10. СВИДЕТЕЛЬСТВО О ПРИЕМКЕ

10.1 Съемник кабельной изоляции из сшитого полиэтилена SHTOK. соответствует требованиям ГОСТ IEC 60900-2019 и признан годным к эксплуатации.

Дата изготовления указана на упаковке.

Технический контроль произведен _____

www.shtok.ru

Импортер:
АО «КЭАЗ»
Россия, 305044, Курская область, город Курск,
ул. 2-я Рабочая, д. 23, помещение В1, помещение 2/1
8-800-777-94-62

Сделано в Китае